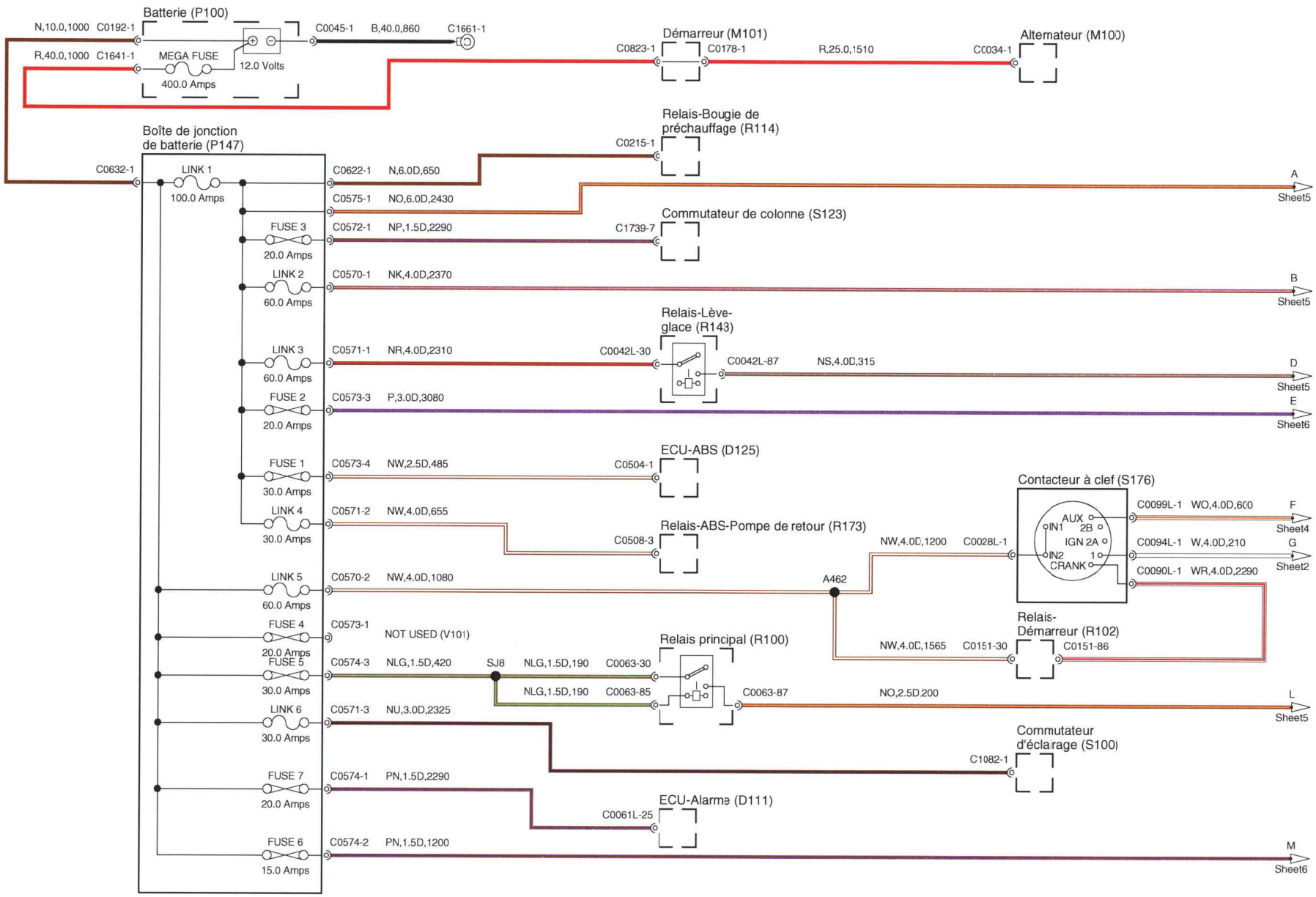
Batterie (P100)
N,10.0,1000 C0192-1
R,40.0,1000 C1641-1
MEGA FUSE
400.0 Amps
12.0 Volts
C0045-1 B,40.0,860 C1661-1
Démarreur (M101)
C0823-1 C0178-1 R,25.0,1510
Alternateur (M100)
C0034-1
Boîte de jonction de batterie (P147)
C0632-1
LINK 1
100.0 Amps
Relais-Bougie de préchauffage (R114)
C0215-1
C0622-1 N,6.0D,650
C0575-1 NO,6.0D,2430
A
Sheet5
FUSE 3
20.0 Amps
C0572-1 NP,1.5D,2290
Commutateur de colonne (S123)
C1739-7
LINK 2
60.0 Amps
C0570-1 NK,4.0D,2370
B
Sheet5
Relais-Lève-glace (R143)
LINK 3
60.0 Amps
C0571-1 NR,4.0D,2310
C0042L-30
C0042L-87 NS,4.0D,315
D
Sheet5
FUSE 2
20.0 Amps
C0573-3 P,3.0D,3080
E
Sheet6
ECU-ABS (D125)
FUSE 1
30.0 Amps
C0573-4 NW,2.5D,485
C0504-1
Contacteur à clef (S176)
LINK 4
30.0 Amps
C0571-2 NW,4.0D,655
Relais-ABS-Pompe de retour (R173)
C0508-3
NW,4.0D,1200 C0028L-1
AUX
IN1 2B
IGN 2A
IN2 1
CRANK
C0099L-1 WO,4.0D,600
F
Sheet4
C0094L-1 W,4.0D,210
G
Sheet2
C0090L-1 WR,4.0D,2290
LINK 5
60.0 Amps
C0570-2 NW,4.0D,1080
A462
FUSE 4
20.0 Amps
C0573-1
NOT USED (V101)
Relais principal (R100)
Relais-Démarreur (R102)
NW,4.0D,1565 C0151-30
C0151-86
FUSE 5
30.0 Amps
C0574-3 NLG,1.5D,420
SJ8
NLG,1.5D,190 C0063-30
NLG,1.5D,190 C0063-85
C0063-87 NO,2.5D,200
L
Sheet5
LINK 6
30.0 Amps
C0571-3 NU,3.0D,2325
Commutateur d'éclairage (S100)
C1082-1
FUSE 7
20.0 Amps
C0574-1 PN,1.5D,2290
ECU-Alarme (D111)
C0061L-25
FUSE 6
15.0 Amps
C0574-2 PN,1.5D,1200
M
Sheet6